ANGELO PO - CUCINA GAS 4 FUOCHI SU FORNO GAS 2/1 STATICO
1G1FABG - 09-01-2007 » 15-06-2008

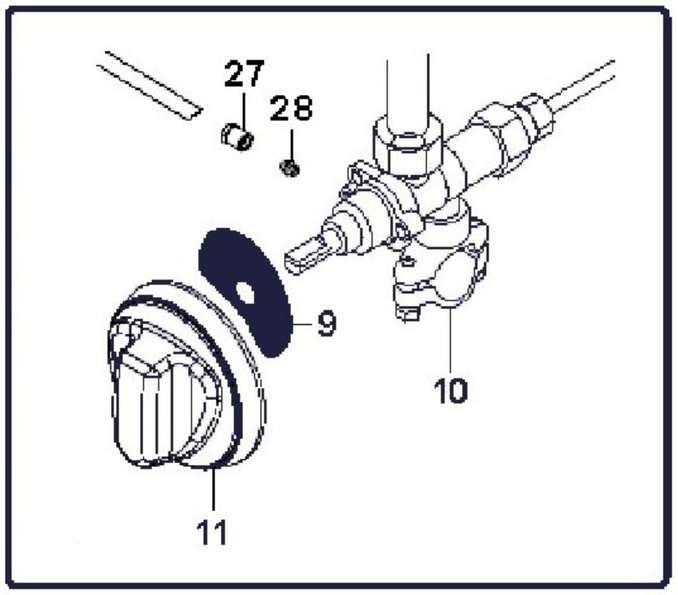

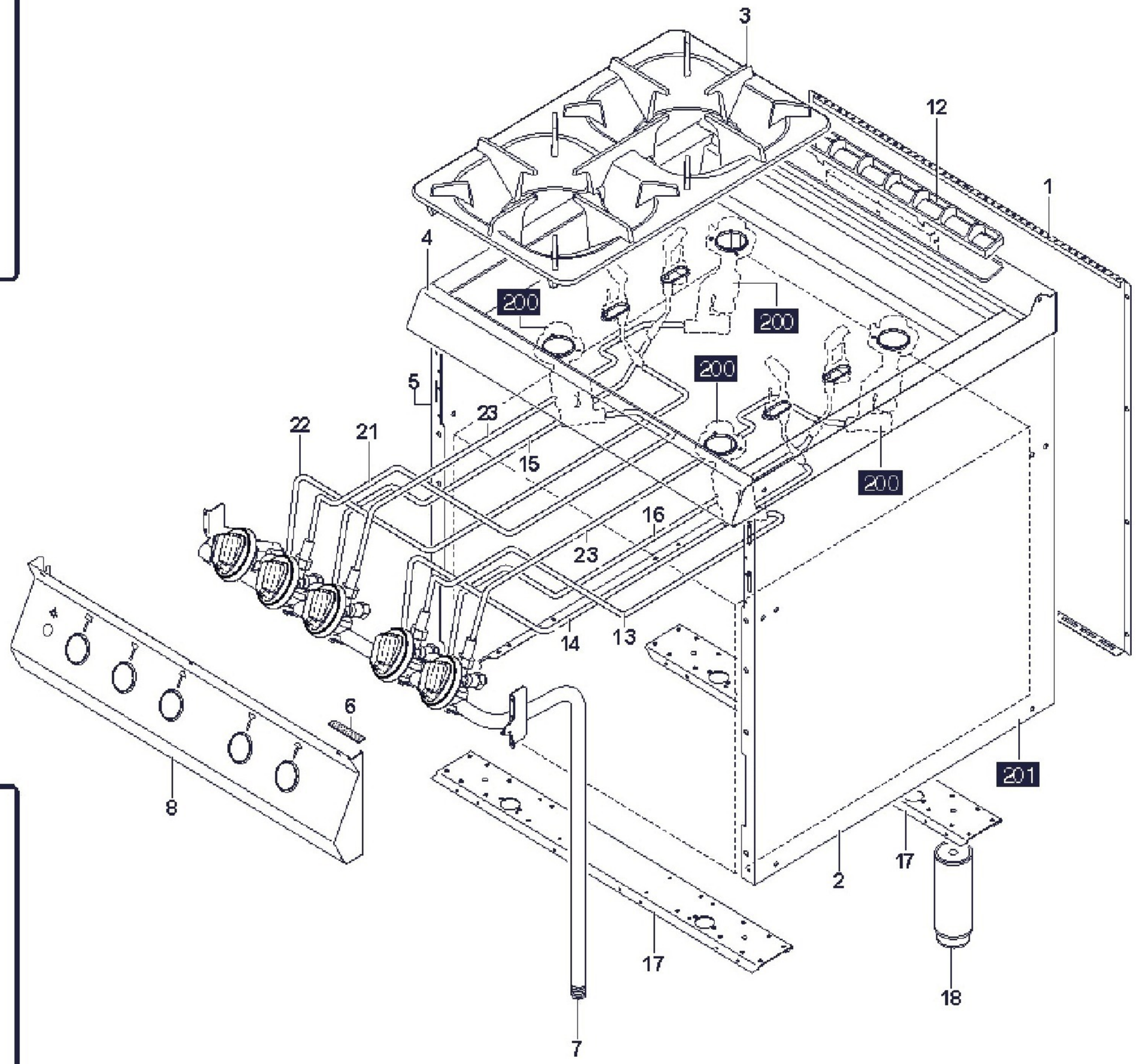

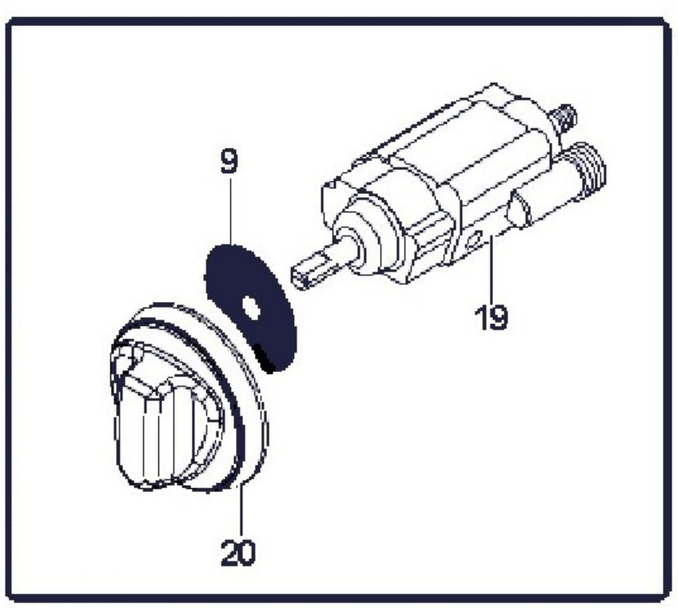

ANGELO PO - CUCINA GAS 4 FUOCHI SU FORNO GAS 2/1 STATICO
1G1FABG - M009530 - M.FORNO GAS - 09-01-2007 » 15-06-2008

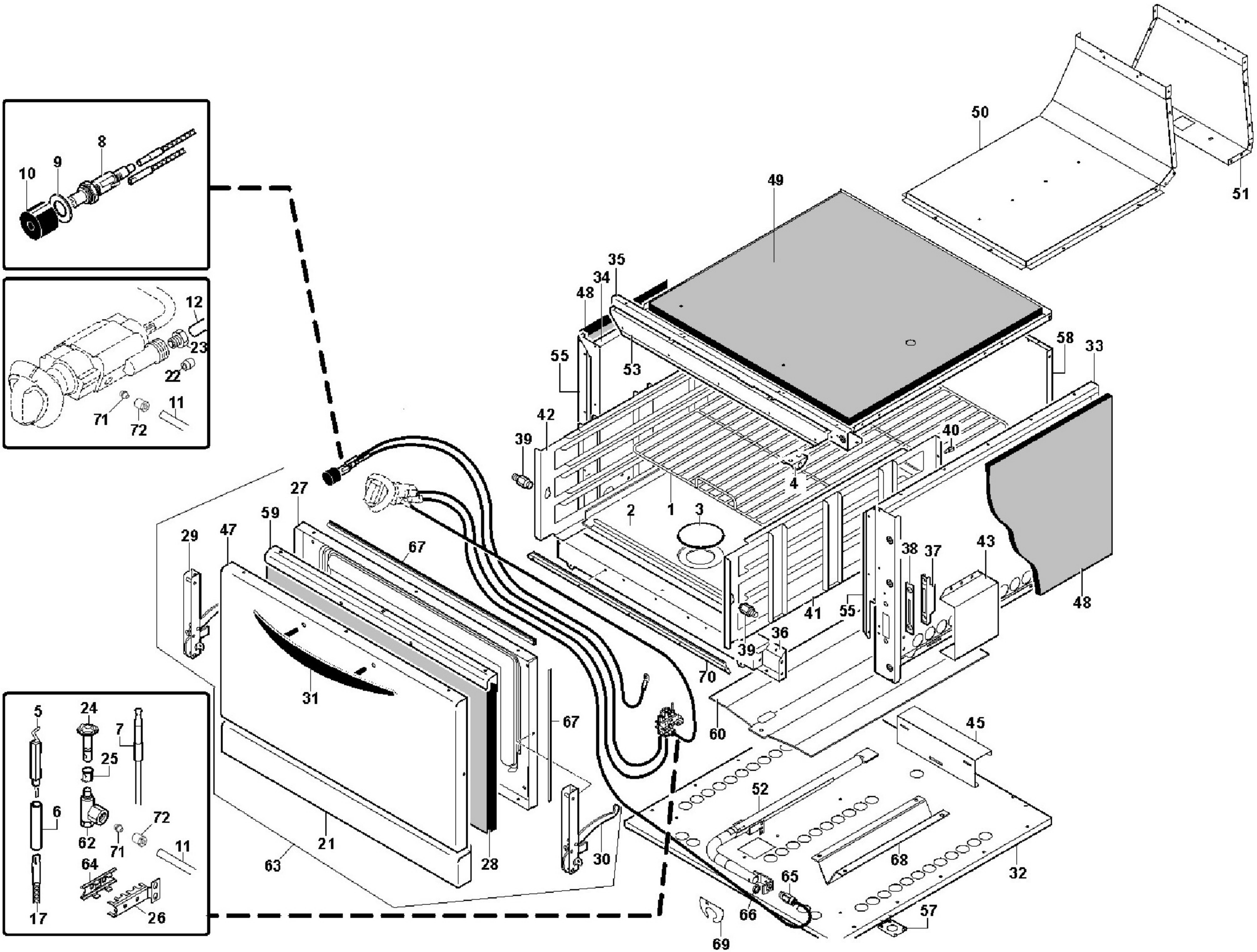

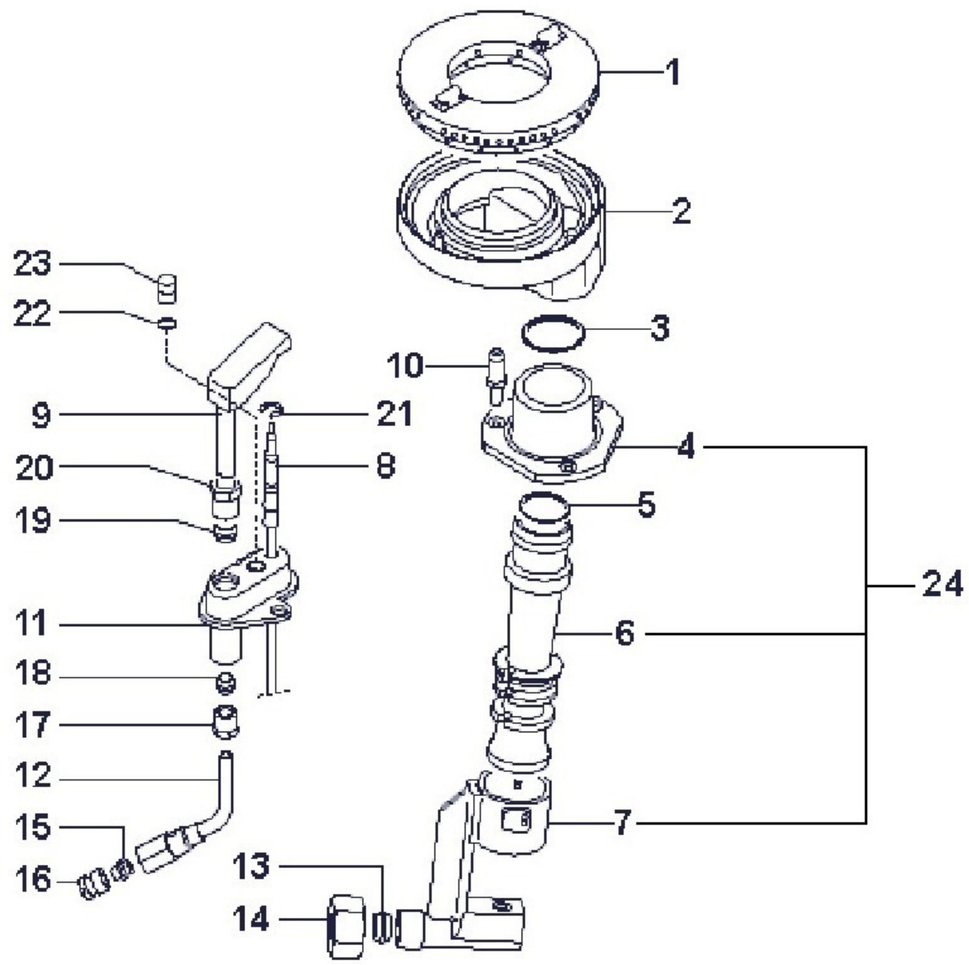
1
2
3
4
5
6
7
8
9
10
11
12
13
14
15
16
17
18
19
20
21
22
23
24